■基礎寸法表

間口呼称	奥行呼称	独立基礎						土間コンクリート考慮基礎					
		地耐力(kN/㎡)						地耐力(kN/㎡)					
		30		50		100		30		50		100	
		a・b	e	a・b	e	a・b	e	a・b	e	a・b	e	a・b	e
30+30	57	1300	300	1250	300	1050	300	700	350	650	325	550	275

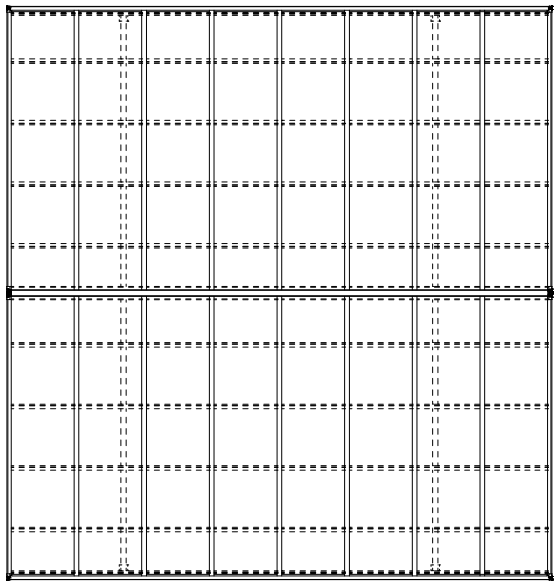

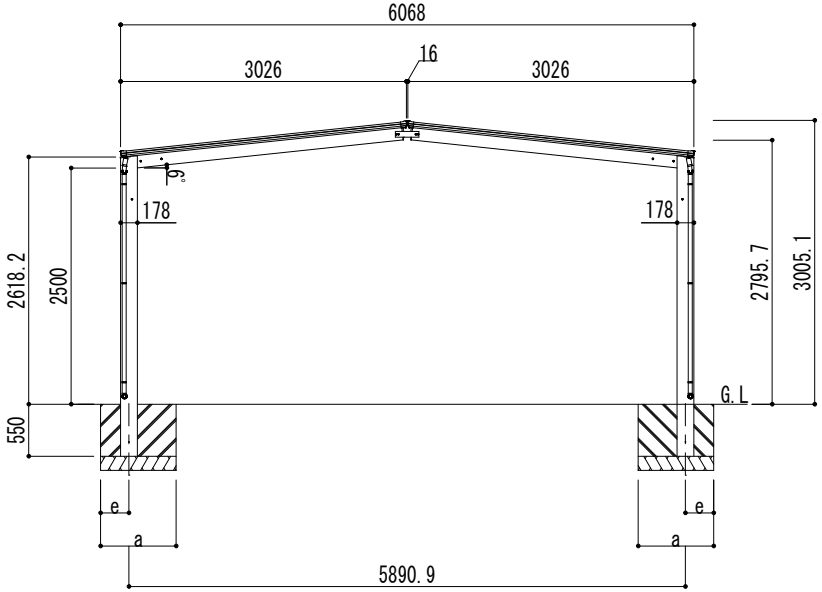

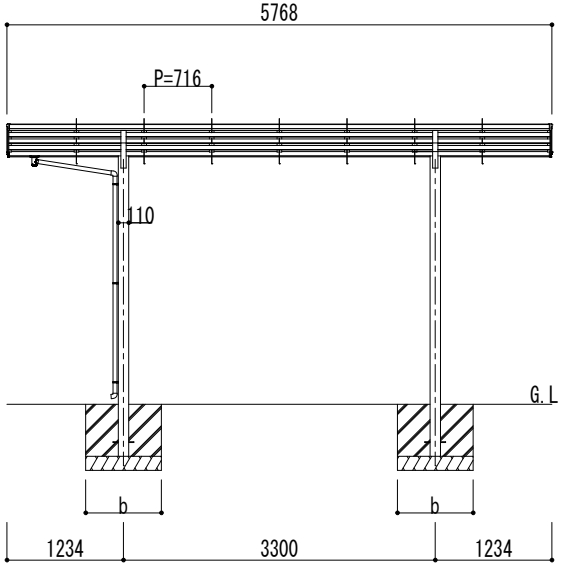

変更記事	設計監理 殿	工事名 アーバンルーフⅡ	照査	担当	作図	尺度	御受領印	Daisen ㈱大仙	図番
	施工 殿	図面名 レギュラータイプ M合掌セット(1台用) W30+30-L57 ロング柱				1/40	年 月 日		